STRONGER TOGETHER

PRIME EQUIPMENT GROUP
Simple Solutions for Poultry Processing

REMOVEDORA DE PELE PARA FRANGO 12" E 24"

Modelos: CSK-NW-12 CSK-NW-24

As Removedoras de Pele de Frango da série CSK NW são evolução do processo de remoção de pele de frango de produtos com ou sem osso sem uso de água. Disponível com esteiras com largura de 12" e 24" para frango ou peru. O sistema de limpeza do rolo removedor de pele utiliza ar comprimido. Isto permite o uso do equipamento em processos que não se pode utilizar água.

See Prime in action: View www.PrimeEquipmentGroup.com/videos

Viewing online? Click here

- SISTEMA DE LIMPEZA DO ROLO ATRAVÉS DE AR COMPRIMIDO
- REMOVE PELE DE PRODUTOS COM OU SEM OSSOS
- CUSTOMIZÁVEL PARA APLICAÇÃO EM QUALQUER TIPO DE LINHA

PRIME ROI:

- REDUZ O USO DE ÁGUA
- MENOR DESGATE E USO DE PEÇAS DE REPOSIÇÃO
- IDEAL PARA PROCESSOS QUE NÃO PERMITEM O USO DE ÁGUA COMO NA EUROPA

Rua 21 de abril 220-E Bairro Passo dos Fortes, Chapecó- SC 89805-094 Brasil
+55 49 3328 3322
Sales@PrimeEquipmentGroup.com
PrimeEquipmentGroup.com

STRONGER TOGETHER

PRIME EQUIPMENT GROUP
Simple Solutions for Poultry Processing

REMOVEDORA DE PELE PARA FRANGO 12" E 24"

Modelos: CSK-NW-12 CSK-NW-24

MODELO CSK-24-NW

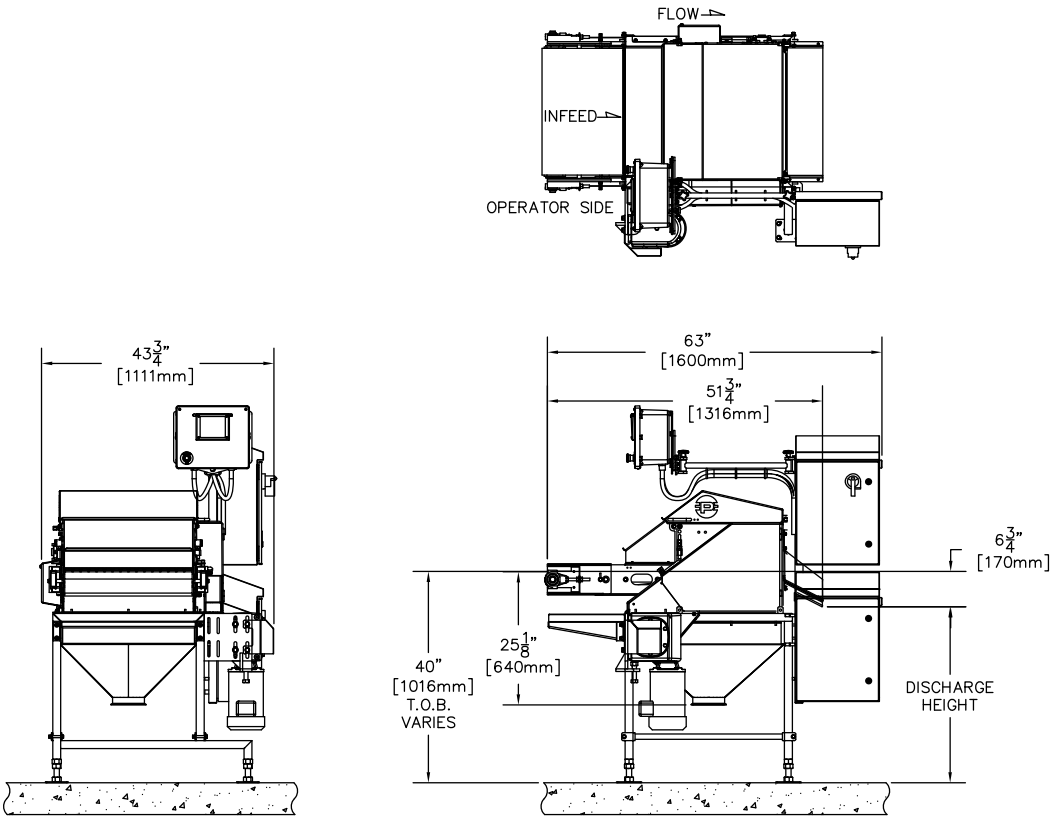

ESPECIFICAÇÕES TÉCNICAS

Requerimentos elétricos:	(1) motor de 2 hp, 380v trifásico, 60hz
Requerimento de ar comprimido:	(1) conexão de 1/2", vazão de 25 a 50 cfm a 100 psi de pressão
Peso :	12"272kg; 24"362kg
Disponível também no modelo LOW WATER	

PRODUTIVIDADE

	12"	18"	24"
Peito sem osso:	<55/ minuto	<90/ minuto	<120/ minuto
Sobrecoxa (com osso):	<120/ minuto	<160/ minuto	<220/minuto
Coxa (com osso):	<60/ minuto	<120/ minuto	<150/ minuto
Perna enteira (com osso):	<60/ minuto	<90/ minuto	<120/ minuto

NOTE: Specifications and rates shown were current at time of publication

Rua 21 de abril 220-E Bairro Passo dos Fortes, Chapecó- SC 89805-094 Brasil
+55 49 3328 3322
Sales@PrimeEquipmentGroup.com
PrimeEquipmentGroup.com